Art.-Nr.: 209010

Datenblatt

K'ELECTRIC GMBH | Carl-Benz-Str. 7 | D-95448 Bayreuth
Tel.: +49 921 151 26 78-0 | Fax: +49 921 151 26 78-20
office@k-electric-gmbh.de | www.k-electric-gmbh.de

NH 000 Reiter-Lasttrennschalter 125A, 3pol. KE Abgang unten, 53mm breit



NH000-Reiter-Sicherungslasttrennschalter

Baureihe KE
Größe: 000 / 3-polig / 125A/690V

- integrierte Fenstersperre
- bohrungslose Montage auf 60mm Sammelschienensysteme
- für 12 – 30mm Breite und 5 – 10mm Stärke
- integrierter Berührungsschutz
- plombierbar
- NH 000 RT nur 54mm breit

Gewicht: 0,660 / Stk, VPE: 1

Geprüft nach

IEC 60947-1
IEC 60947-3

Elektrische Daten nach IEC

Konventioneller thermischer Bemessungsstrom: I_{th}		125 A
Nennspannung: U_n		690 V
Gebrauchskategorie:		
AC 23 B	U_e: 400V	I_e: 125 A
AC 21 B	U_e: 690V	I_e: 125 A
DC 22 B	U_e: 250V	I_e: 100 A
Bedingter Kurzschluss- Einschaltvermögen:		
AC 23 B	400 / 690 V	80 / 35 kA
AC 21 B	400 / 690 V	80 / 35 kA
DC 22 B	250 V	25 kA
Bedingte Kurzschlussfestigkeit:		
AC 23 B	400 / 690 V	80 / 35 kA
AC 21 B	400 / 690 V	80 / 35 kA
DC 22 B	250 V	25 kA
Bemessungsisolationsspannung: U_i		1 kV
Bemessungsstoßspannungsfestigkeit: U_{imp}		6 kV
Bemessungsfrequenz:		50 - 60 Hz

Änderungen, die der Weiterentwicklung und dem technischen Fortschritt dienen, sind vorbehalten.
Für Irrtümer und Druckfehler übernehmen wir keine Haftung!

Art.-Nr.: 209010

Datenblatt

K'ELECTRIC GMBH | Carl-Benz-Str. 7 | D-95448 Bayreuth
Tel.: +49 921 151 26 78-0 | Fax: +49 921 151 26 78-20
office@k-electric-gmbh.de | www.k-electric-gmbh.de

Größe der Sicherungseinsätze:		000

Mechanische Daten

Mechanische Lebensdauer:	Schaltspiele	1.600
Schaltfestigkeit:	Schaltspiele	200
Schutzart:		IP20

Anschluss auf der Sammelschiene

Schraube M8:	Innensechskant 4mm
Anzugsdrehmoment:	M_D 6,0Nm

Abgangsklemmen

Klemme:	Rahmenklemme
Anzugsdrehmoment:	M_D 6,0Nm
Schraube:	Kreuzschlitz
Anschlussquerschnitt:	2,5 - 50mm²

Abmessungen

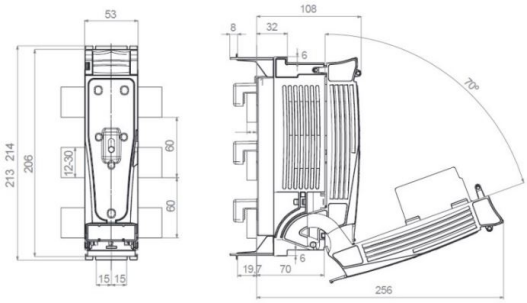

Änderungen, die der Weiterentwicklung und dem technischen Fortschritt dienen, sind vorbehalten.
Für Irrtümer und Druckfehler übernehmen wir keine Haftung!

Art.-Nr.: 209010

Datenblatt

K'ELECTRIC GMBH | Carl-Benz-Str. 7 | D-95448 Bayreuth
Tel.: +49 921 151 26 78-0 | Fax: +49 921 151 26 78-20
office@k-electric-gmbh.de | www.k-electric-gmbh.de

Kennlinien

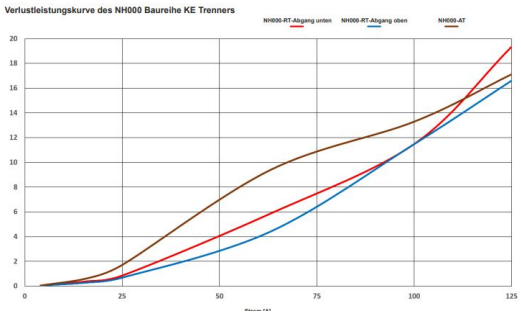

Änderungen, die der Weiterentwicklung und dem technischen Fortschritt dienen, sind vorbehalten.
Für Irrtümer und Druckfehler übernehmen wir keine Haftung!