Art.-Nr.: 208370

Datenblatt

K'ELECTRIC GMBH | Carl-Benz-Str. 7 | D-95448 Bayreuth
Tel.: +49 921 151 26 78-0 | Fax: +49 921 151 26 78-20
office@k-electric-gmbh.de | www.k-electric-gmbh.de

NH 3 Reiter-Lasttrennschalter 630A, 3-polig, KE Abgang unten, ESÜ

NH3-Sicherungslasttrennschalter inkl. elektronischer Serungsüberwachung (ESÜ)

Baureihe KE
Größe: 3 / 3-polig / 630A/690V

- Baubreite von 208mm
- integrierter Berührungsschutz
- Aufbauvariante
- optionaler Meldeschalter für Schaltstellung

Gewicht: 5,900 / Stk, VPE: 1

Geprüft nach

IEC 60947-1
IEC 60947-3
HD 60269-2

Elektrische Daten nach IEC

Anzahl der Pole:		3
Baugröße:		3
Konventioneller thermischer Bemessungsstrom I_{th}:		630A
Nennspannung U_n :		690V
Bemessungsisolationsspannung U_i :		1 kV
Bemessungsfrequenz:		50 ... 60 Hz
Bemessungsstoßspannungsfestigkeit: U_{imp}		12 kV
Ges. Verlustleistung bei I_{th} ohne NH-Sicherung:		60W
	Gebrauchskategorie:	
Betriebsspannung:	AC-22B	690V
	DC-21B	250V
Bemessungsbetriebsstrom:	AC-22B	630A
	DC-21B	630A
Bemessungskurzschlusseinschaltvermögen:		
690V	AC-22B	100kA
	DC-21B	25kA
400V	AC-22B	100kA

Änderungen, die der Weiterentwicklung und dem technischen Fortschritt dienen, sind vorbehalten.
Für Irrtümer und Druckfehler übernehmen wir keine Haftung!

Art.-Nr.: 208370

Datenblatt

K'ELECTRIC GMBH | Carl-Benz-Str. 7 | D-95448 Bayreuth
Tel.: +49 921 151 26 78-0 | Fax: +49 921 151 26 78-20
office@k-electric-gmbh.de | www.k-electric-gmbh.de

	DC-21B	25kA
Bemessungsstoßkurzschlussstrom:		
690V	AC-22B	100kA
	DC-21B	25kA
400V	AC-22B	100kA
	DC-21B	25kA

Elektrobischer Sicherungsüberwchung (ESÜ)	
Bemessungsbetriebsspannung U_e	AC 400 - 690 V unabhängig von der Einspeiseseite
Bemessungsisolationsspannung U_i	1000 V
Bemessungsstoßspannungsfestigkeit U_{imp}	8 kV
Bedingter Bemessungskurzschlussstrom(bei Schutz durch NH-Sicherungen)	Beschränkung durch Schaltgerät vorgegeben
Zulässige Umgebungstemperatur	-20 bis +55 °C
Auslösezeit	1 - 1,5 s
Anzeigeelemte	Grüne LED leuchtet: Sicherungseinsätze L1, L2 undL3 nicht ausgelöst (Normalbetrieb) Rote LED blinkt: Sicherung L1, L2 oder L3 hat ausgelöst
Meldungsausgang	Relais mit 1 Wechsler. Sichere Trennung nach EN 50178
Betriebsspannung / -Strom Meldeausgang	AC 250 V / max. 5A
Leitungsquerschnitte: rund, eindrähtig; feindrähtig (RE; RF)	0,2 - 2,5 mm²

Mechanische Daten

Schutzart:	IP 20
Größe der Schmelzeinsätze:	3
Zulässige Umgebungstemperatur:	-25°C bis +55°C
Mechanische Lebensdauer:	1000 Schaltzyklen
Schaltfestigkeit:	200 Schaltzyklen

Anschlussschraube M12 x 30		Drehmoment
Max. Querschnitt des Kabels mit Kabelschuh	240mm²	20 Nm
Max. breite der CU-Schiene	35mm	20 Nm

Änderungen, die der Weiterentwicklung und dem technischen Fortschritt dienen, sind vorbehalten.
Für Irrtümer und Druckfehler übernehmen wir keine Haftung!

Art.-Nr.: 208370

Datenblatt

K'ELECTRIC GMBH | Carl-Benz-Str. 7 | D-95448 Bayreuth
Tel.: +49 921 151 26 78-0 | Fax: +49 921 151 26 78-20
office@k-electric-gmbh.de | www.k-electric-gmbh.de

Abmessungen

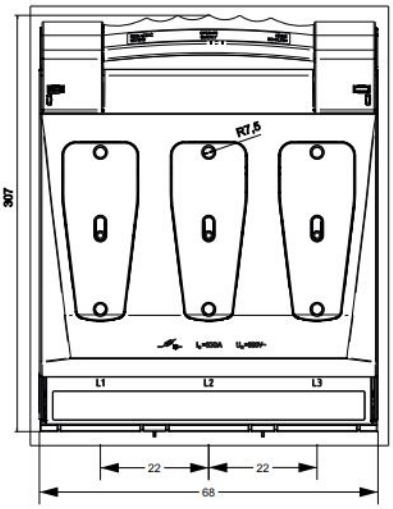

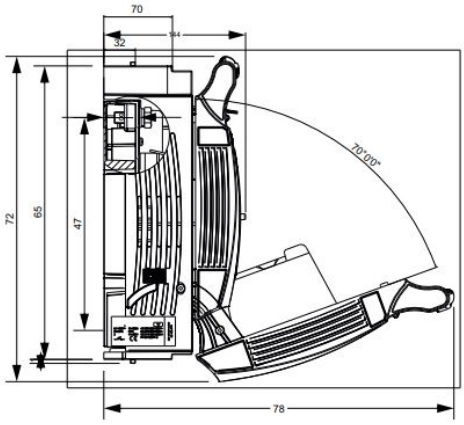

Änderungen, die der Weiterentwicklung und dem technischen Fortschritt dienen, sind vorbehalten.
Für Irrtümer und Druckfehler übernehmen wir keine Haftung!