Art.-Nr.: 208071

Datenblatt

K'ELECTRIC GMBH | Carl-Benz-Str. 7 | D-95448 Bayreuth
Tel.: +49 921 151 26 78-0 | Fax: +49 921 151 26 78-20
office@k-electric-gmbh.de | www.k-electric-gmbh.de

NH 00 Reiter-Lasttrennschalter 160A, 3pol., KE Abgang oben mit ESÜ

NH00-Aufbau-Sicherungslasttrennschalter mit Elektronischer Sicherungsüberwachung



Baureihe KE
Größe: 00 / 3-polig / 160A / 690V

Nur Sicherungseinsätze mit spannungsführenden Grifflaschen verwenden und Durchgang zwischen beiden Grifflaschen sicherstellen!

- integrierte Fenstersperre
- bohrungslose Montage auf 60mm Sammelschienensysteme
- für 12 – 30mm Breite und 5 – 10mm Stärke
- integrierter Berührungsschutz
- plombierbar
- Sicherungsüberwachung
- Baubreite von 106mm

Gewicht: 1,050 / Stk, VPE: 1

Geprüft nach

IEC 60947-1
IEC 60947-3
HD 60269-2

Elektrische Daten nach IEC

Anzahl der Pole:	3
Baugröße:	00
konventioneller thermischer Bemessungsstrom I_{th} :	160 A
Bemessungsbetriebsspannung:	690 V
Bemessungsisolationsspannung U_i :	1000 V
Bemessungsfrequenz:	50 ... 60 Hz
Max. zulässige Verlustleistung der NH-Sicherungs-Einsätze:	12 W
Ges. Verlustleistung bei I_{th} ohne Sicherungseinsätze:	12 W
Bemessungsstoßspannungsfestigkeit: U_{imp}	8000V

Gebrauchskategorie	
U_e : AC 400V; I_e = 160 A	AC 23 B

Änderungen, die der Weiterentwicklung und dem technischen Fortschritt dienen, sind vorbehalten.
Für Irrtümer und Druckfehler übernehmen wir keine Haftung!

Art.-Nr.: 208071

Datenblatt

K'ELECTRIC GMBH | Carl-Benz-Str. 7 | D-95448 Bayreuth
Tel.: +49 921 151 26 78-0 | Fax: +49 921 151 26 78-20
office@k-electric-gmbh.de | www.k-electric-gmbh.de

U_e : AC 690V; I_e = 160 A	AC 22 B
U_e : DC 250V; I_e = 160 A	DC 22 B
Bedingtes Bemessungskurzschlusseinschaltvermögen:	AC 22 B
bei 690 V	80kA
bei 400V	100kA
	AC 23 B
bei 690 V	80kA
bei 400V	100kA
	DC 22 B
bei 690 V	20kA
bei 400V	20kA
Bedingter Bemessungskurzschlussstrom bei Schutz durch Sicherungen	AC 22 B/AC 23 B
bei 690 V	80kA
bei 400V	100kA
	DC 22 B
bei 690 V	20kA
bei 400V	20kA
Überwachungselektronik	
Technische Daten	
Bemessungsbetriebsspannung U_e	AC 400 - 690 V
	DC 120 - 440 V
Bemessungsisolationsspannung U_i	1000 V
Bemessungsstoßspannungsfestigkeit U_{imp}	8 kV
Bedingter Bemessungskurzschlussstrom(bei Schutz durch NH-Sicherungen)	Beschränkung durch Schaltgerät vorgegeben
Zulässige Umgebungstemperatur	-20 bis +55 °C
Auslösezeit	1 - 1,5 s
Anzeigeelemte :	
Grüne LED leuchtet:	Sicherungseinsätze L1, L2 undL3 nicht ausgelöst (Normalbetrieb)
Rote LED blinkt:	Sicherung L1, L2 oder L3 hat ausgelöst
Meldungsausgang	Relais mit 1 Wechsler. Sichere Trennung nach EN 50178
Betriebsspannung / -Strom Meldeausgang	AC 250 V / max. 5A
Leitungsquerschnitte: rund, eindrähtig; feindrähtig (RE; RF)	0,2 - 2,5 mm²

Mechanische Daten

Schutzart:	IP 20
Größe der Schmelzeinsätze:	00
Mechanische Lebensdauer:	1600 Schaltzyklen
Schaltfestigkeit:	200 Schaltzyklen
Zulässige Umgebungstemperatur:	-25°C bis +55°C

Änderungen, die der Weiterentwicklung und dem technischen Fortschritt dienen, sind vorbehalten.
Für Irrtümer und Druckfehler übernehmen wir keine Haftung!

Art.-Nr.: 208071

Datenblatt

K'ELECTRIC GMBH | Carl-Benz-Str. 7 | D-95448 Bayreuth
Tel.: +49 921 151 26 78-0 | Fax: +49 921 151 26 78-20
office@k-electric-gmbh.de | www.k-electric-gmbh.de

Anschluss:

Schellenklemme 2 x M5 x 16		Drehmoment
Max. Querschnitt des Kabels	4 - 70mm²	3 Nm

Abmessungen

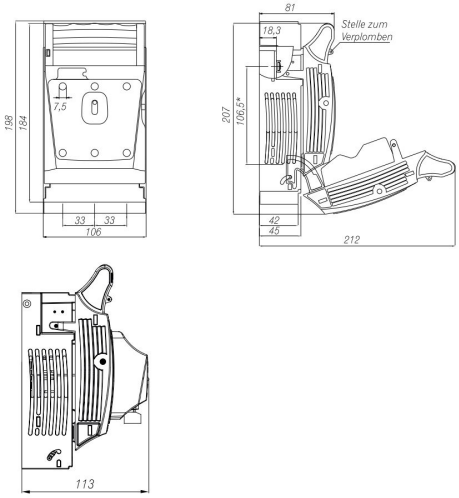

Änderungen, die der Weiterentwicklung und dem technischen Fortschritt dienen, sind vorbehalten.
Für Irrtümer und Druckfehler übernehmen wir keine Haftung!