Art.-Nr.: 203015

Datenblatt

K'ELECTRIC GMBH | Carl-Benz-Str. 7 | D-95448 Bayreuth
Tel.: +49 921 151 26 78-0 | Fax: +49 921 151 26 78-20
office@k-electric-gmbh.de | www.k-electric-gmbh.de

NH 00 Aufbau-Lasttrennschalter KE 160A, 3polig, V-Anschluss

NH 00 Lasttrennschalter
für Aufbaumontage
Baureihe KE
Größe: 00 | 3-polig | 160A/690V



- Baubreite von 106 mm
- Deckelverriegelung und -plombierung
- Plombierung der Kabelanschlussraumabdeckung
- Leitungsanschluss:
  unten V-Anschlussklemme 25 - 120 mm²
  oben Schellenklemme 4 - 70 mm²
- integrierter Berührungsschutz
- Meldeschalter für Schaltstellung – optional
- Beschriftungsschild

Gewicht: 0,948 / Stk, VPE: 1

Geprüft nach

IEC EN 60947-1, IEC EN 60947-3, HD 60269-2

Elektrische Daten nach IEC

Anzahl der Pole	3
Baugröße	00
Bemessungsbetriebsspannung U_e	690 V
Bemessungsisolationsspannung U_i	1000 V
Bemessungsfrquenz	50 … 60 Hz
Bedingter Bemessungskurzschlussstrombei Schutz durch Sicherungen	AC 400 V / 160 A: 100 kA AC 500 V / 160 A: 100 kA AC 690 V / 125 A: 100 kA
Konventioneller thermischer Strom in freier Luft mit NH-Sicherungs-Einsätzen I_{th}	160 A
Max. zulässige Bemssungsleistungsabgabe der NH-Sicherungs-Einsätze P_n	12 W
Max. zulässige Bemssungsleistungsabgabe der Trennmessern-Einsätze P_n	1,2 W
Bemessungsstoßspannungsfestigkeit U_{imp}	8 kV
Gebrauchskategorie	AC 400 V / 160 A: AC 23 B AC 690 V / 160 A: AC 22 B DC 250 V / 160 A: DC 22 B

Änderungen, die der Weiterentwicklung und dem technischen Fortschritt dienen, sind vorbehalten.
Für Irrtümer und Druckfehler übernehmen wir keine Haftung!

Art.-Nr.: 203015

Datenblatt

K'ELECTRIC GMBH | Carl-Benz-Str. 7 | D-95448 Bayreuth
Tel.: +49 921 151 26 78-0 | Fax: +49 921 151 26 78-20
office@k-electric-gmbh.de | www.k-electric-gmbh.de

Mechanische Daten

Schutzart:		IP 20
Verschmutzungsgrad:		3
Größe der Schmelzeinsätze:		00
Mechanische Lebensdauer:		1600 Schaltzyklen
Schaltfestigkeit:		200 Schaltzyklen
V-Anschlussklemme		Drehmoment
Max. Querschnitt des Kabels	25 - 120 mm²	20 Nm
Schellenklemme	4 - 70 mm²	3 Nm

Abmessungen

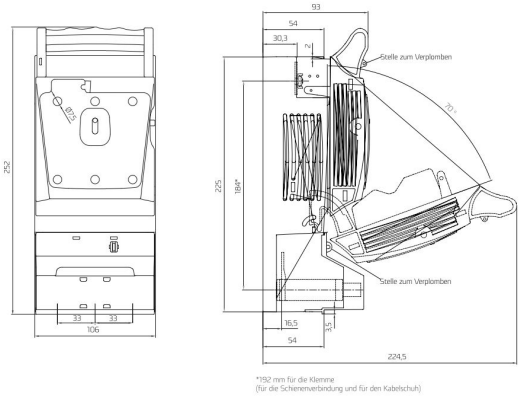

Änderungen, die der Weiterentwicklung und dem technischen Fortschritt dienen, sind vorbehalten.
Für Irrtümer und Druckfehler übernehmen wir keine Haftung!