Art.-Nr.: 195136-800/5A

Datenblatt

K'ELECTRIC GMBH | Carl-Benz-Str. 7 | D-95448 Bayreuth
Tel.: +49 921 151 26 78-0 | Fax: +49 921 151 26 78-20
office@k-electric-gmbh.de | www.k-electric-gmbh.de

Verrechnungsstromwandler E10A815.3 800/5A; 5VA; Kl. 0,5

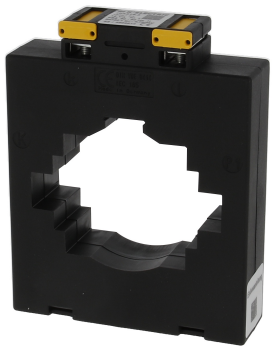

Verrechnungswandler (Klasse 0,5) inkl. Konformitätsbescheinigung

- bruchfestes Kunststoffgehäuse aus Polyamid
- schwer entflammbar
- vernickelte Sekundärklemmen mit Plus-Minus-Schrauben (2 Nm)
- integrierte Sekundärabdeckung
- Sonderzubehör:
- - Primärschienen-Schnellbefestigung (Typ13-40)
- - Schnappbefestigung für Tragschiene TS35 (DIN EN 0715)
- - Cu-Primärschienen in verschiedenen Größen
- - Isolierschutzkappen für Primärschienen-Befestigungsschrauben

Gewicht: 0,500 / Stk, VPE: 1

Geprüft nach

IEC 61869 Teil 1 + 2
DIN EN 42600
VDE 0100
DGUV Vorschrift 3
DIN EN 50274 / VDE 0660-514

Elektrische Daten nach IEC

Höchste Spannung für Betriebsmittel U_m	0,72 kV
Bemessungs-Stehwechselspannung	4 kV / 1 min
Frequenz	50 / 60 Hz
Thermischer Bemessungsdauerstrom I_{cth}	1,2 x I_{pr}
Überstrombegrenzungsfaktor	FS5 bis FS15
Thermischer Bemessungskurzzeitstrom	60 x I_{pr} für 1 s
Bemessungsstoßstrom	2,5 x I_{th}
Umgebungstemperatur	-40 ... 40°C
Isolationsklasse	H

Mechanische Daten

Rundleiter	61mm
Primärschiene	80x 10mm;3x50x10mm
	2 x 60x 10 mm
Gewicht	350 - 500g

Änderungen, die der Weiterentwicklung und dem technischen Fortschritt dienen, sind vorbehalten.
Für Irrtümer und Druckfehler übernehmen wir keine Haftung!

Art.-Nr.: 195136-800/5A

Datenblatt

K'ELECTRIC GMBH | Carl-Benz-Str. 7 | D-95448 Bayreuth
Tel.: +49 921 151 26 78-0 | Fax: +49 921 151 26 78-20
office@k-electric-gmbh.de | www.k-electric-gmbh.de

Abmessungen

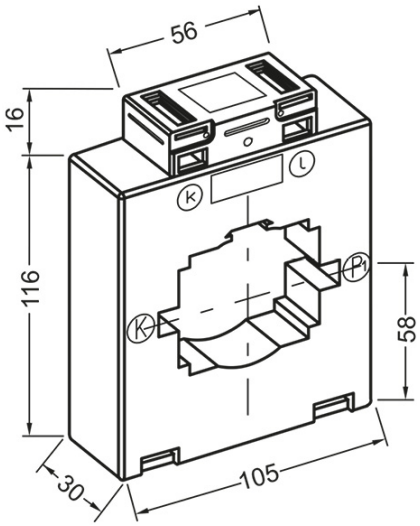

Änderungen, die der Weiterentwicklung und dem technischen Fortschritt dienen, sind vorbehalten.
Für Irrtümer und Druckfehler übernehmen wir keine Haftung!