Art.-Nr.: 195132-200/5A

# Datenblatt

**K'ELECTRIC GMBH** | Carl-Benz-Str. 7 | D-95448 Bayreuth
Tel.: +49 921 151 26 78-0 | Fax: +49 921 151 26 78-20
office@k-electric-gmbh.de | www.k-electric-gmbh.de

## Verrechnungsstromwandler E8A512.3 200/5A; 2,5VA; Kl. 0,5



Verrechnungswandler (Klasse 0,5) inkl. Konformitätsbescheinigung

- bruchfestes Kunststoffgehäuse aus Polyamid
- schwer entflammbar
- vernickelte Sekundärklemmen mit Plus-Minus-Schrauben (2 Nm)
- integrierte Sekundärabdeckung
- Sonderzubehör:
- - Primärschienen-Schnellbefestigung (Typ13-40)
- - Schnappbefestigung für Tragschiene TS35 (DIN EN 0715)
- - Cu-Primärschienen in verschiedenen Größen
- - Isolierschutzkappen für Primärschienen-Befestigungsschrauben

Gewicht: 0,500 / Stk, VPE: 1

### Geprüft nach

IEC 61869 Teil 1 + 2
DIN EN 42600
VDE 0100
DGUV Vorschrift 3
DIN EN 50274 / VDE 0660-514

### Elektrische Daten nach IEC

| | |
|---|---|
| Höchste Spannung für Betriebsmittel $U_m$ | 0,72 kV |
| Bemessungs-Stehwechselspannung | 4 kV / 1 min |
| Frequenz | 50 / 60 Hz |
| Thermischer Bemessungsdauerstrom $I_{cth}$ | 1,2 x $I_{pr}$ |
| Überstrombegrenzungsfaktor | FS5 bis FS10 |
| Thermischer Bemessungskurzzeitstrom | 60 x $I_{pr}$ für 1 s |
| Bemessungsstoßstrom | 2,5 x $I_{th}$ |
| Umgebungstemperatur | -40 … 40°C |
| Isolationsklasse | H |

### Mechanische Daten

| | |
|---|---|
| Rundleiter | 42mm |
| Primärschiene | 50 x 10 mm |
| | 2 x 30 x 10 mm,2x40x10mm |
| Gewicht | 320 -500g |



Änderungen, die der Weiterentwicklung und dem technischen Fortschritt dienen, sind vorbehalten.
Für Irrtümer und Druckfehler übernehmen wir keine Haftung!

Art.-Nr.: 195132-200/5A

# Datenblatt

**K'ELECTRIC GMBH** | Carl-Benz-Str. 7 | D-95448 Bayreuth
Tel.: +49 921 151 26 78-0 | Fax: +49 921 151 26 78-20
office@k-electric-gmbh.de | www.k-electric-gmbh.de

## Abmessungen

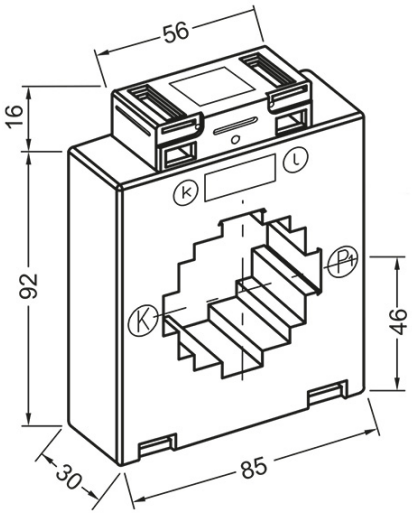




Änderungen, die der Weiterentwicklung und dem technischen Fortschritt dienen, sind vorbehalten.
Für Irrtümer und Druckfehler übernehmen wir keine Haftung!