Art.-Nr.: 149011

Datenblatt

K'ELECTRIC GMBH | Carl-Benz-Str. 7 | D-95448 Bayreuth
Tel.: +49 921 151 26 78-0 | Fax: +49 921 151 26 78-20
office@k-electric-gmbh.de | www.k-electric-gmbh.de

NH 000 Reiter-Lasttrennschalter Multibloc 100A, Abgang oben, 54mm breit

NH000-Reiter-Sicherungslasttrennschalter



Baureihe MULTIBLOC®
Größe: 000 / 3-polig / 100A/690V

- Baubreite von 54mm
- Berührungsschutz IP 20
- Deckelverriegelung und -plombierung
- Leitungsanschluss: Rahmenklemme 2,5 - 50 mm²
- bohrungslose Montage
- für Sammelschienen mit 12-30mm Breite und 5-10mm Stärke
- integrierter Berührungsschutz
- Meldeschalter für Schaltstellung - optional
- Kabelabdeckung - optional

Gewicht: 0,600 / Stk, VPE: 1

Geprüft nach

EN / IEC 60947

Elektrische Daten nach IEC

Anzahl der Pole:		3
Baugröße:		000
Bemessungsbetriebsspannung:		690V
Bemessungsisolationsspannung U_i :		1000V
Bemessungsfrequenz:		50 ... 60 Hz
konventioneller thermischer Strom in freier Luft mit NH-Sicherungs-Einsätzen		100 A
ges. Verlustleistung des Gerätes unter Nennstrom:		8,8W
Max. zulässige Verlustleistung der Sicherung:		7,5 W
Bemessungsstoßspannungsfestigkeit:	U_{imp}	6000V
Gebrauchskategorie:		
AC 690V / 100A		AC 22 B
DC 440V / 100A		DC 21 B
Bemessungsbetriebsstrom:		80 kA

Änderungen, die der Weiterentwicklung und dem technischen Fortschritt dienen, sind vorbehalten.
Für Irrtümer und Druckfehler übernehmen wir keine Haftung!

Art.-Nr.: 149011

Datenblatt

K'ELECTRIC GMBH | Carl-Benz-Str. 7 | D-95448 Bayreuth
Tel.: +49 921 151 26 78-0 | Fax: +49 921 151 26 78-20
office@k-electric-gmbh.de | www.k-electric-gmbh.de

Mechanische Daten

Schutzart:		IP 20
Verschmutzungsgrad:		3
Anschluss auf der Sammelschiene		
Schraube M8:		Innensechskant 4mm
Anzugsdrehmoment:		M_D 4,5Nm
Abgangsklemmen		
Klemmen:		Rahmenklemme
Anzugsdrehmoment:		M_D 4,5Nm
Schraube:	Innensechskant	4mm (M6)
Anschlussquerschnitt:		2,5 - 50mm²

Abmessungen

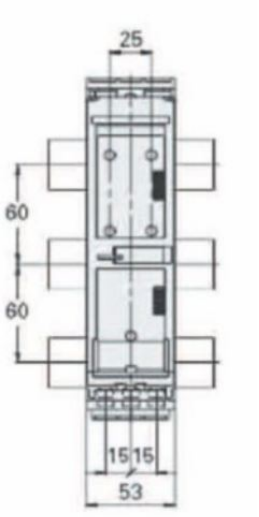

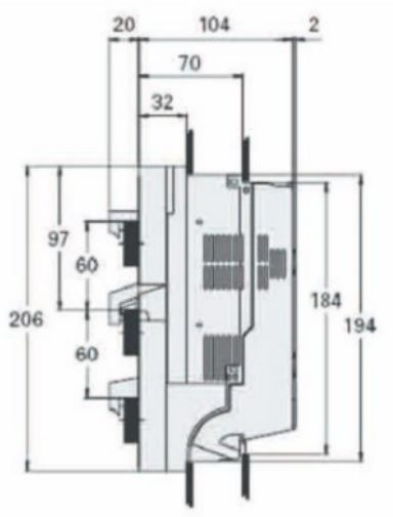

Änderungen, die der Weiterentwicklung und dem technischen Fortschritt dienen, sind vorbehalten.
Für Irrtümer und Druckfehler übernehmen wir keine Haftung!

Art.-Nr.: 149011

Datenblatt

K'ELECTRIC GMBH | Carl-Benz-Str. 7 | D-95448 Bayreuth
Tel.: +49 921 151 26 78-0 | Fax: +49 921 151 26 78-20
office@k-electric-gmbh.de | www.k-electric-gmbh.de

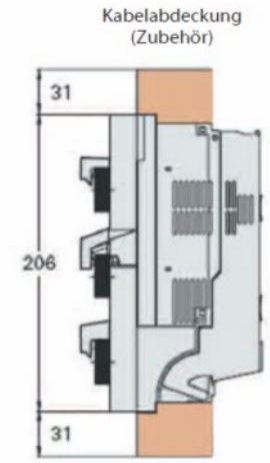

Änderungen, die der Weiterentwicklung und dem technischen Fortschritt dienen, sind vorbehalten.
Für Irrtümer und Druckfehler übernehmen wir keine Haftung!