Art.-Nr.: 143018

Datenblatt

K'ELECTRIC GMBH | Carl-Benz-Str. 7 | D-95448 Bayreuth
Tel.: +49 921 151 26 78-0 | Fax: +49 921 151 26 78-20
office@k-electric-gmbh.de | www.k-electric-gmbh.de

NH 00 Aufbau-Lasttrennschalter Multibloc 160A, 2polig, Anschlussschrauben M8



NH00-Sicherungslasttrennschalter

Baureihe MULTIBLOC NH 00 AT, zur Aufbaumontage
Größe: 00 / 2-polig / 160A/690V

- Montage auf der Montageplatte
- Modulares System: Abdeckungen für den Verteilereinbau
- Parkstellung des Schaltdeckels
- Baubreite von 42mm
- Aufbauvariante
- Deckelverriegelung und -plombierung

Gewicht: 0,620 / Stk, VPE: 1

Geprüft nach

EN / IEC 60947

Elektrische Daten nach IEC

Montageart:	Aufbau
Anzahl der Pole:	2
Baugröße:	00
Konventioneller thermischer Strom:	160 A
Bemessungsbetriebsspannung:	690 V
Bemessungsisolationsspannung U_i :	1000 V
Bemessungsfrequenz:	50 ... 60 Hz
konventioneller thermischer Strom in freier Luft mit Trennmesser: P_N	200 A
Max. zulässige Verlustleistung der NH-Sicherungs-Einsätze:	12 W
Max. zulässige Bemessungsleistungsabgabe der Trennmesser:	1,2 W
Bemessungsstoßspannungsfestigkeit: U_{imp}	8 kV
Ges. Verlustleistung bei I ohne NH-Sicherung:	4,6 W
Gebrauchskategorie	
U_e : AC 400V; I_e = 160 A	AC 23 B
U_e : AC 500V; I_e = 160 A	AC 22 B
U_e : AC 690V; I_e = 125 A	AC 21 B
U_e : DC 220V; I_e = 160 A	DC 22 B

Bedingter Bemessungskurzschlussstrom bei Schutz durch Sicherungen

Änderungen, die der Weiterentwicklung und dem technischen Fortschritt dienen, sind vorbehalten.
Für Irrtümer und Druckfehler übernehmen wir keine Haftung!

Art.-Nr.: 143018

Datenblatt

K'ELECTRIC GMBH | Carl-Benz-Str. 7 | D-95448 Bayreuth
Tel.: +49 921 151 26 78-0 | Fax: +49 921 151 26 78-20
office@k-electric-gmbh.de | www.k-electric-gmbh.de

U_e : AC 400V; I_e = 160 A	80 kA
U_e : AC 500V; I_e = 160 A	80 kA
U_e : AC 690V; I_e = 125A	50 kA

Mechanische Daten

Schutzart:	IP 30
Verschmutzungsgrad:	3
Größe der Schmelzeinsätze:	00

Leitungsanschluss

Standard - Leitungsanschluss:	M8
für Kabelschuhe Cu max.:	2 x 70mm²
für Kabelschuhe Al max.:	2 x 70mm²
für Kupferschienen mit max. Dimensionen:	20 x 5mm

Abmessungen

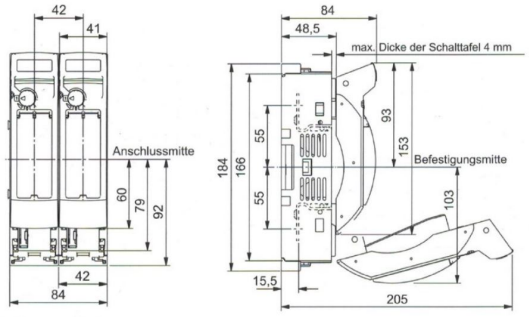

Änderungen, die der Weiterentwicklung und dem technischen Fortschritt dienen, sind vorbehalten.
Für Irrtümer und Druckfehler übernehmen wir keine Haftung!