Art.-Nr.: 134210

Datenblatt

K'ELECTRIC GMBH | Carl-Benz-Str. 7 | D-95448 Bayreuth
Tel.: +49 921 151 26 78-0 | Fax: +49 921 151 26 78-20
office@k-electric-gmbh.de | www.k-electric-gmbh.de

PV-OFF-Schalter komplett mit Schutzkragen im Gehäuse



PV-OFF-Schalter komplett mit Schutzkragen im Gehäuse

- PV-OFF-Schalter mit 2 Zwangsöffner im SIL22-Gehäuse
- Mit Schaltstellungsanzeige und gelbem Blockierschutzkragen
- Leitungseinführung über M20 Kabelverschraubung, Blindstopfen ausbrechbar.
- Gehäuseunterteil schwarz, Gehäuseoberteil gelb
- Gehäusebefestigungsbohrung Ø 4,2 mm
- Durch Drehen entriegelbar

Gewicht: 0,180 / Stk, VPE: 1

Geprüft nach

EN 60947-5-1, EN 60947-5-5, EN ISO 13850

Elektrische Daten nach IEC

Gebrauchskategorie:	Wechselstrom	AC15 A600
	Gleichstrom	DC13 Q600
Bemessungsisolationsspannung: U_i		600V AC/DC
Bemessungsbetriebsspannung: U_e		240V / 440V AC
		440V / 250V / 125V / 60V / 24V DC
Bemessungsbetriebsstrom: I_e		3A / 1,6A AC
		0,12A / 0,2A / 0,4A / 1A / 2A DC
Schaltvermögen:	Wechselstrom	10x I_e
	Gleichstrom	1,1x I_e
Therm. Dauerstrom:		16A
Durchgangswiderstand:	NC	< 20mOhm
Prellzeit:	NC	< 10ms
Öffnerkontakt zwangsöffnend:		gemäß EN60947-5-1, Anh. K

Mechanische Daten

Lagertemperatur:	max.	-25°C ... 85°C
Betriebstemperatur:	max.	-25°C ... 60°C
Mech. Lebensdauer	20°C	50.000 Schaltspiele
El. Lebensdauer	Nennlast	50.000 Schaltspiele
Drehmoment Gehäuseschrauben:		1,2Nm
Leitungseinführung:	ausbrechbar	M20
B10d Zyklen:		250.000
Ld:	Öffner	20%
Drehmoment Schraubklemme:		0,8 ... 1,0Nm
Abisolierlänge:		9mm

Änderungen, die der Weiterentwicklung und dem technischen Fortschritt dienen, sind vorbehalten.
Für Irrtümer und Druckfehler übernehmen wir keine Haftung!

Art.-Nr.: 134210

Datenblatt

K'ELECTRIC GMBH | Carl-Benz-Str. 7 | D-95448 Bayreuth
Tel.: +49 921 151 26 78-0 | Fax: +49 921 151 26 78-20
office@k-electric-gmbh.de | www.k-electric-gmbh.de

Abmessungen

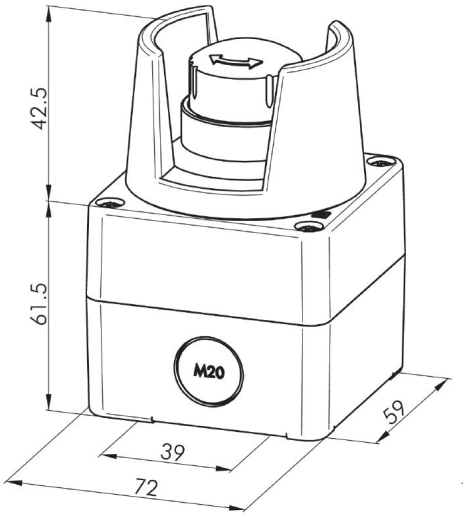

Änderungen, die der Weiterentwicklung und dem technischen Fortschritt dienen, sind vorbehalten.
Für Irrtümer und Druckfehler übernehmen wir keine Haftung!