Art.-Nr.: 100402

Datenblatt

K'ELECTRIC GMBH | Carl-Benz-Str. 7 | D-95448 Bayreuth
Tel.: +49 921 151 26 78-0 | Fax: +49 921 151 26 78-20
office@k-electric-gmbh.de | www.k-electric-gmbh.de

D02 - Hülsenpasseinsätze 2A



Hülsenpasseinsätze für D0-Sicherungsschaltgeräte

- Für Sicherungssockel D0 nach IEC 60269-3
- Verlustarme Ausführung
- Für Schalter-Sicherungseinheiten D0 nach IEC/EN 60947-3

Gewicht: 0,001 / Stk, VPE: 50

Geprüft nach

IEC 60269-3, IEC/EN 60947-3

Mechanische Daten

Bauform		D0
Für Bemessungsstrom	D02	2 A
Innen-Ø d1 ± 0,1 mm		7,9
Kopf-Ø d2 ± 0,2 mm		16,6
Bennenung		8,7 mm kleiner Kopf

Abmessungen

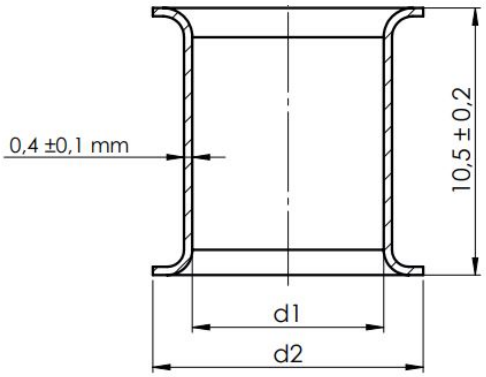

Änderungen, die der Weiterentwicklung und dem technischen Fortschritt dienen, sind vorbehalten.
Für Irrtümer und Druckfehler übernehmen wir keine Haftung!